DISEGNO ESEGUITO CON CAD
VIETATA LA MODIFICA MANUALE

ANELLO VERNICIATO
CON VERNICE EPOSSSIDICA
COLORE GRIGIO RAL 7032

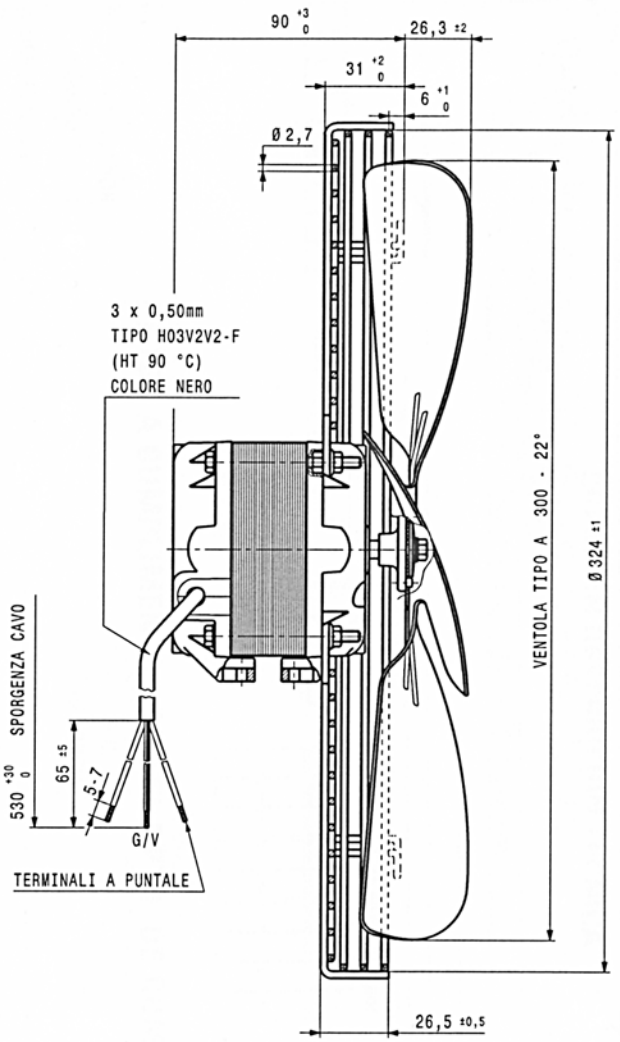

ASPIRANTE

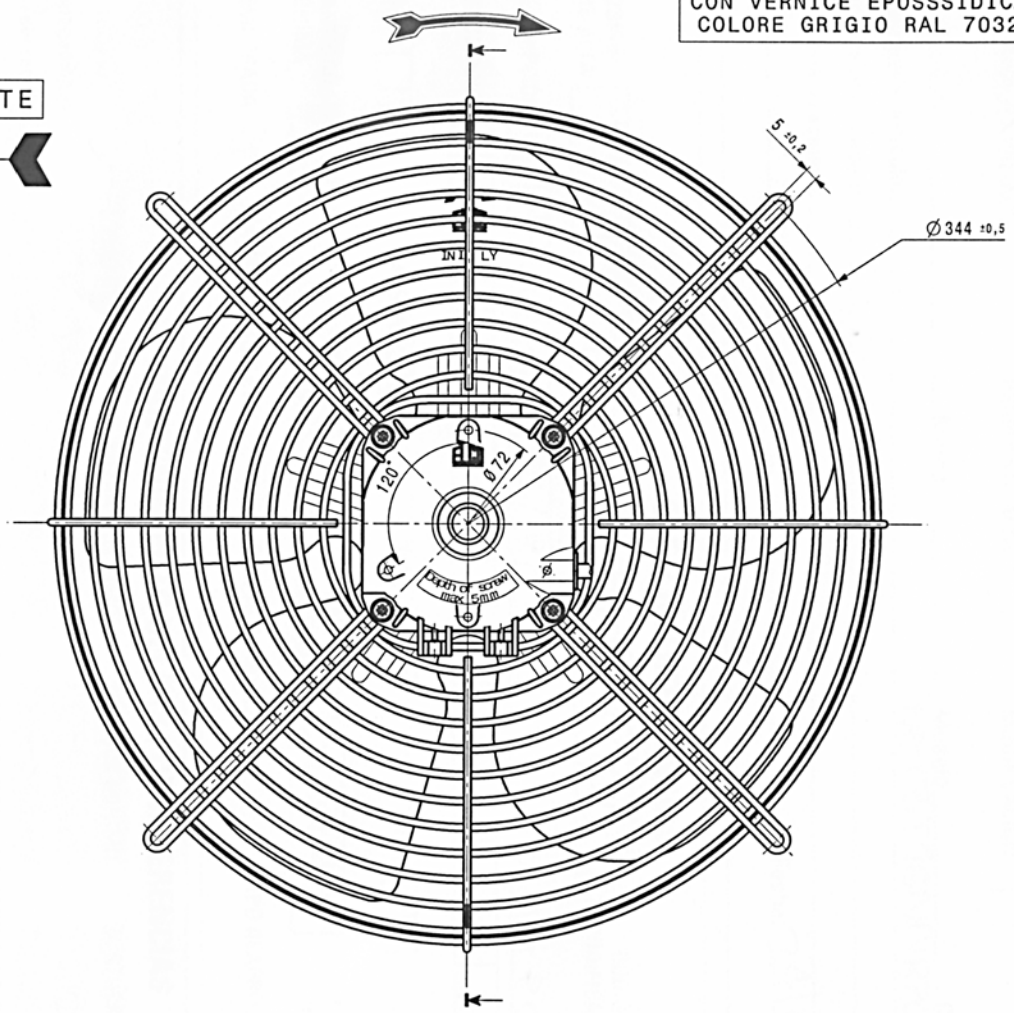

NOTE DI MONTAGGIO	:NORM. EL.UN.0002
CONTROLLO MECCANICO	:NORM. EL.CM. 001
TARGHETTATURA	:NORM. EL.UN.0053
CONTR.ELETTR.PRESCRIZIONE:	**M.493/5**

COPERCHI IN ALLUMINIO
VENTOLA IN ALLUMINIO ASPIRANTE
RETE IN ACCIAIO ZINCATA Ø300

N 16-30 /1231 DATA
230V~ 50/60Hz
16/70W 0,45A
1300RPM CL.B

CE
NET3T16NNR203

ELCO Made .. ..

Ed.	Data	Descrizione	Firma esecutore	Visto
		MODIFICHE		

Tolleranze secondo DIN/UNI ISO 2768 - mk per quote senza indicazione di tolleranza

Trattamento
Materiale

A3

ELCO INZAGO-MILANO

Firma Manera
Data 20-11-07
Visto Sirtori
Scala 1:2

Ventilatore N 16-30/1231 R300
230V ~50Hz

Peso Kg
N° Rif.
Edizione -

NET3T16NNR203

LA ELCO SI RISERVA A TERMINE DI LEGGE LA PROPRIETA' DEL PRESENTE DISEGNO CON DIVIETO DI RIPRODURLO O COMUNICARLO A TERZI SENZA AUTORIZZAZIONE